«Мастер КИТ»
Тел.: (495) 234-77-66
http://www.masterkit.ru/

NK138 – Антенный усилитель 30…850 МГц (S790T, 20 дБ)

Категория	Сложность
Теле/видео устройства	Простые

Общий вид набора

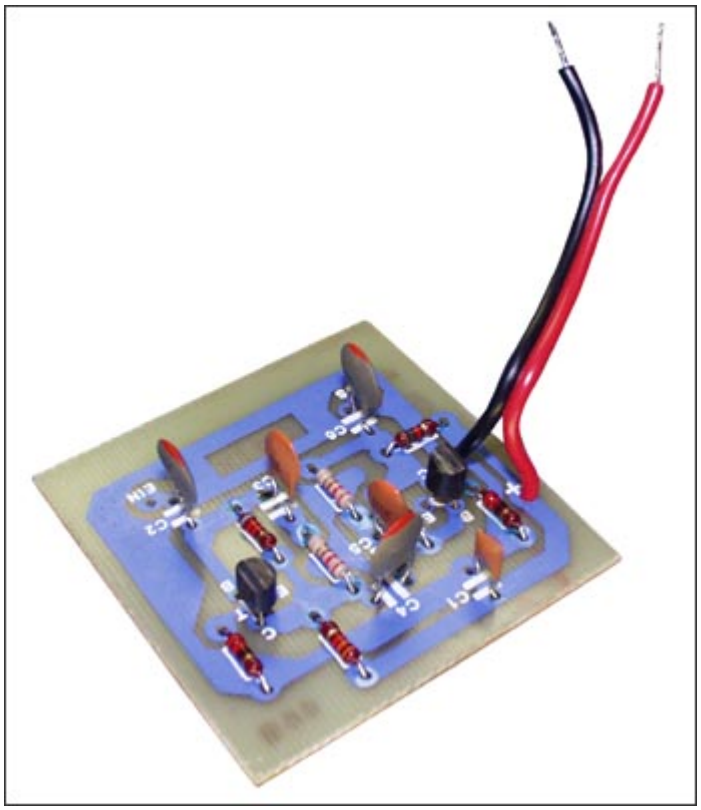

из журнала "Техника молодежи" по этому набору

из журнала "Схемотехника" по этому

Широкополосный антенный усилитель предназначен для усиления телевизионных сигналов метрового и дециметрового диапазонов, он может использоваться при конструировании любительских телевизионных устройств.

Технические характеристики:

Максимальный коэффициент усиления: 20 дБ.

Напряжение питания: 9…12 В.

Входное/выходное сопротивление: 75 Ом.

Размеры печатной платы: 55x55 мм.

Порядок сборки:

- вскройте упаковку, проверьте комплектность набора;
- залудите паяльником печатные проводники для обеспечения хорошего электрического контакта;
- отформуйте выводы пассивных элементов (резисторы, конденсаторы), для того чтобы они легко входили в соответствующие места на плате и поочередно их впаяйте;
- в соответствии с монтажной схемой на печатной плате впаяйте транзисторы S790T (BFW92) в плату;
- проверьте правильность монтажа;
- подключите антенный кабель сопротивлением 75 Ом;
- включите питание.

Правильно собранное устройство не нуждается в настройке.

Рекомендации по совместному использованию электронных наборов.

Вы можете выбрать стабилизированный источник питания, корпус для антенного усилителя, а также другие устройства из раздела приемо-передающие устройства.

Схема

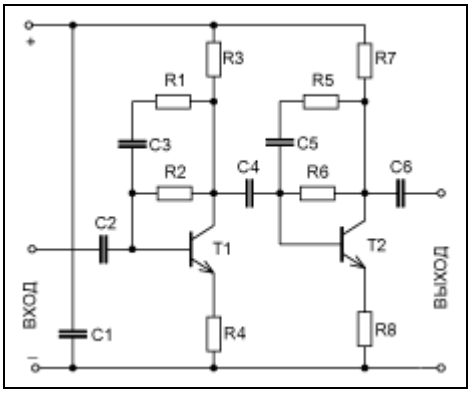

Ориентировочная розничная цена: 330 рублей