«Мастер КИТ»
Тел.: (495) 234-77-66
http://www.masterkit.ru/

BM037 – Регулируемый стабилизатор напряжения 1,2…30В/4,0А

Категория	Сложность
Источники питания	Блоки

Общий вид набора

Предлагаемый блок в собранном виде позволяет реализовать принцип: купил – подключил. Достаточно подключить к блоку питания сетевой понижающий трансформатор (в комплект поставки не входит) - и в Вашем распоряжении окажется универсальный блок питания, способный выдавать напряжение в диапазоне 1,2…30 В с высокой нагрузочной способностью - до 4 А.

Мощный лабораторный блок питания имеет выпрямитель переменного напряжения (диодный мост G) и фильтр (конденсатор C1), снижающий уровень пульсаций напряжения на входе стабилизатора.

Технические характеристики

Входное напряжение, переменное: 24 В.

Выходное напряжение, постоянное: 1,2…30 В.

Нагрузочная способность, не более: 4 А.

Размеры печатной платы: 49x48 мм.

Порядок включения и эксплуатации

- Соедините вход стабилизатора с вторичной обмоткой понижающего сетевого трансформатора в соответствии со схемой, показанной на рисунке.
- Подключите к блоку питания нагрузку и вольтметр.
- Включите питание.
- Вращая движок переменного резистора, установите требуемое Вам напряжение в диапазоне 1,2…30 В.

Рекомендации по выбору трансформатора (в комплект поставки не входит!)

Понижающий трансформатор должен обеспечивать на вторичной обмотке переменное напряжение величиной около 24 В (в таком случае на конденсаторе C1 будет постоянное напряжение примерно 24x1,4 = 34 В) с током не менее 4 А. В случае применения трансформатора с меньшей нагрузочной способностью соответственно уменьшается и максимальный ток отдачи стабилизатора!

Схема

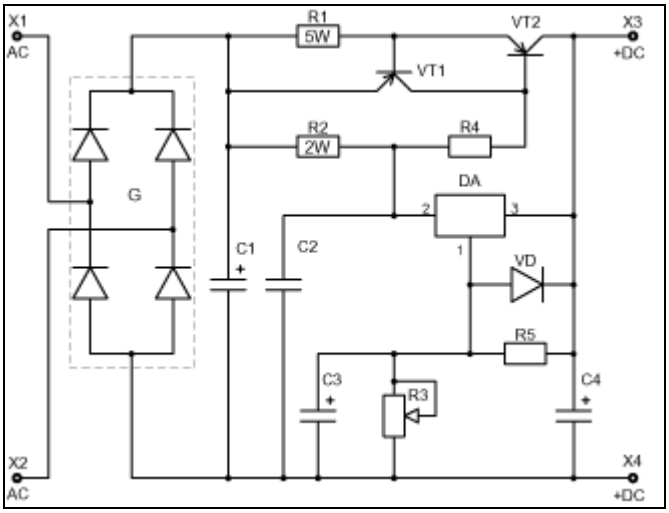

Ориентировочная розничная цена: 330 рублей